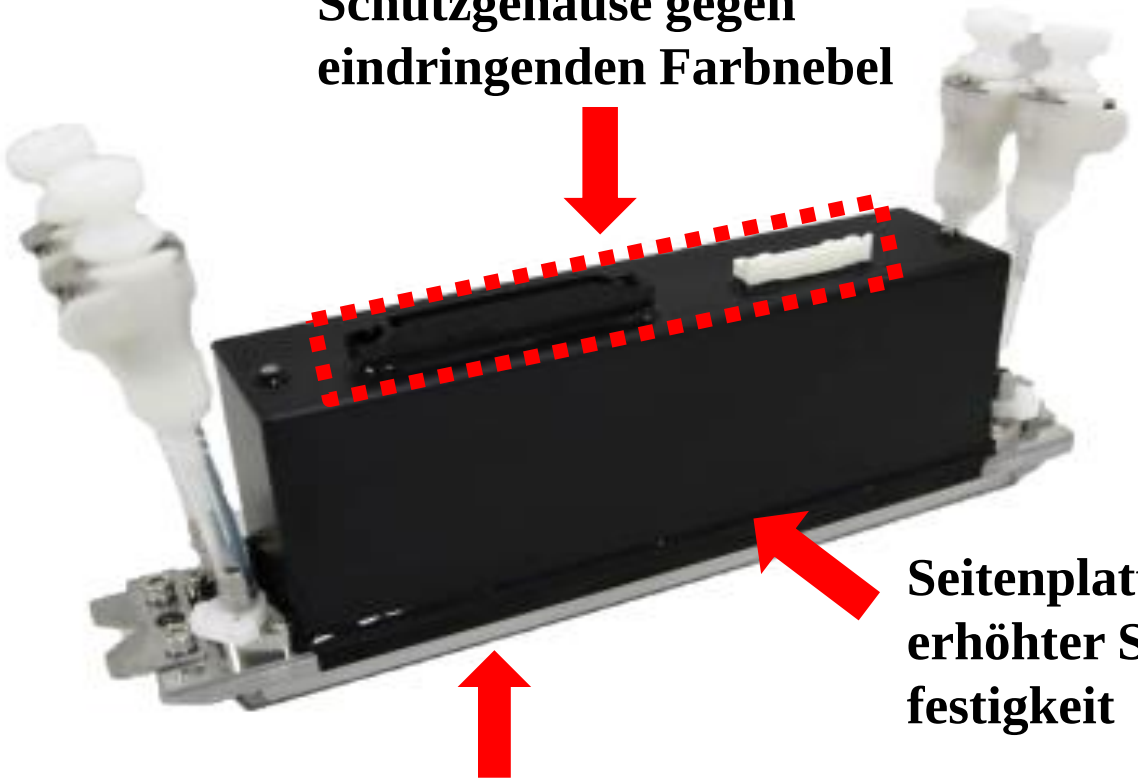
Schutzgehäuse gegen
eindringenden Farbnebel
Seitenplatte mit
erhöhter Stoß-
festigkeit
Äußerst steifes
Metalldüsenblech

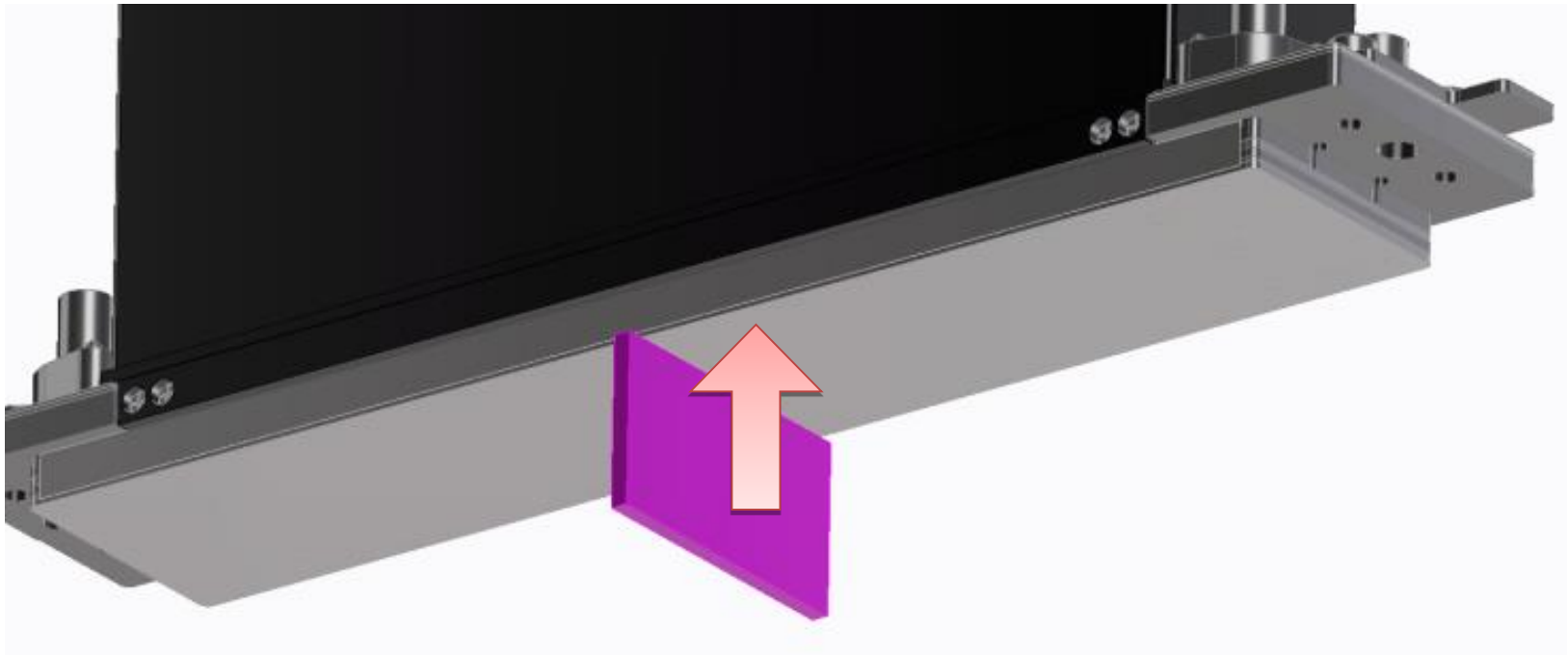

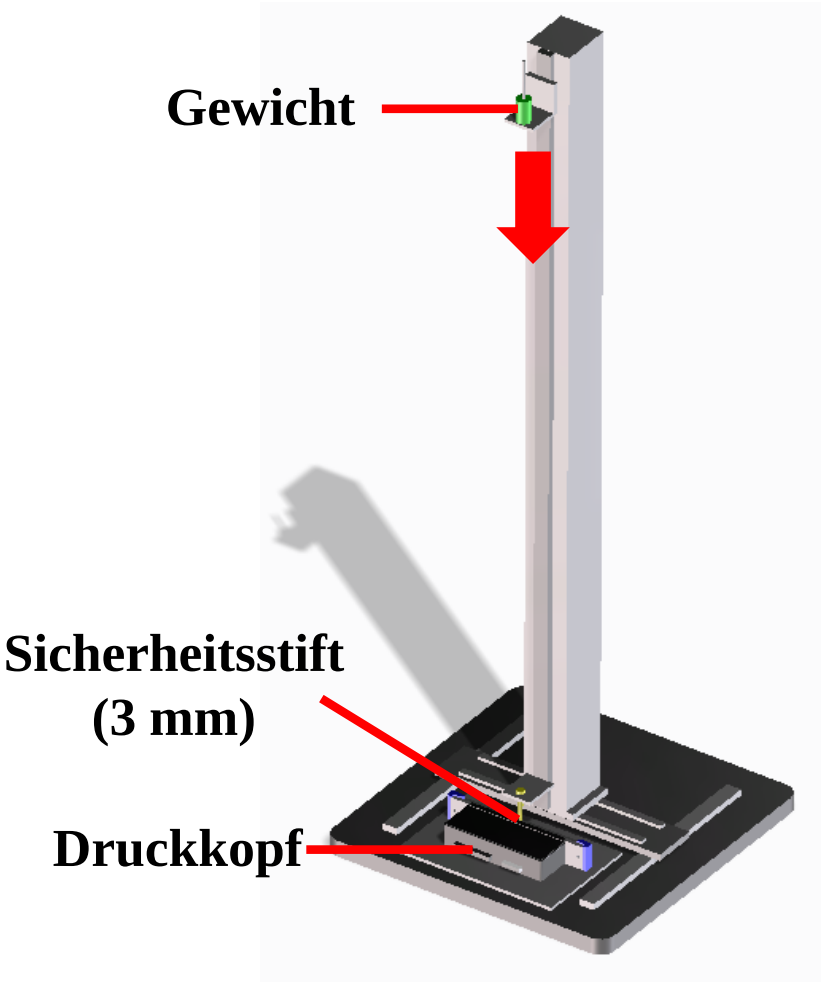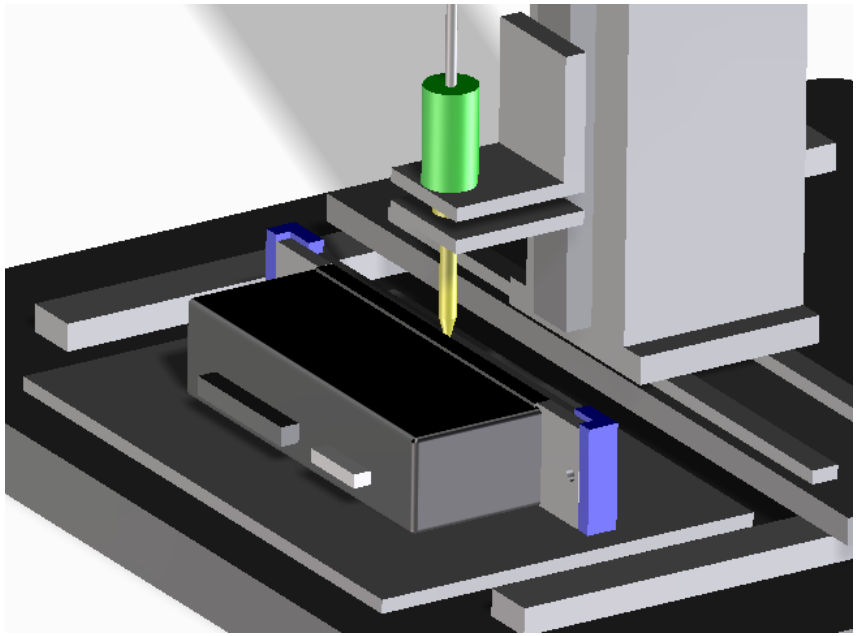
Gewicht
Sicherheitsstift
(3 mm)
Druckkopf